INSTALLAZIONE - *ASSEMBLING*

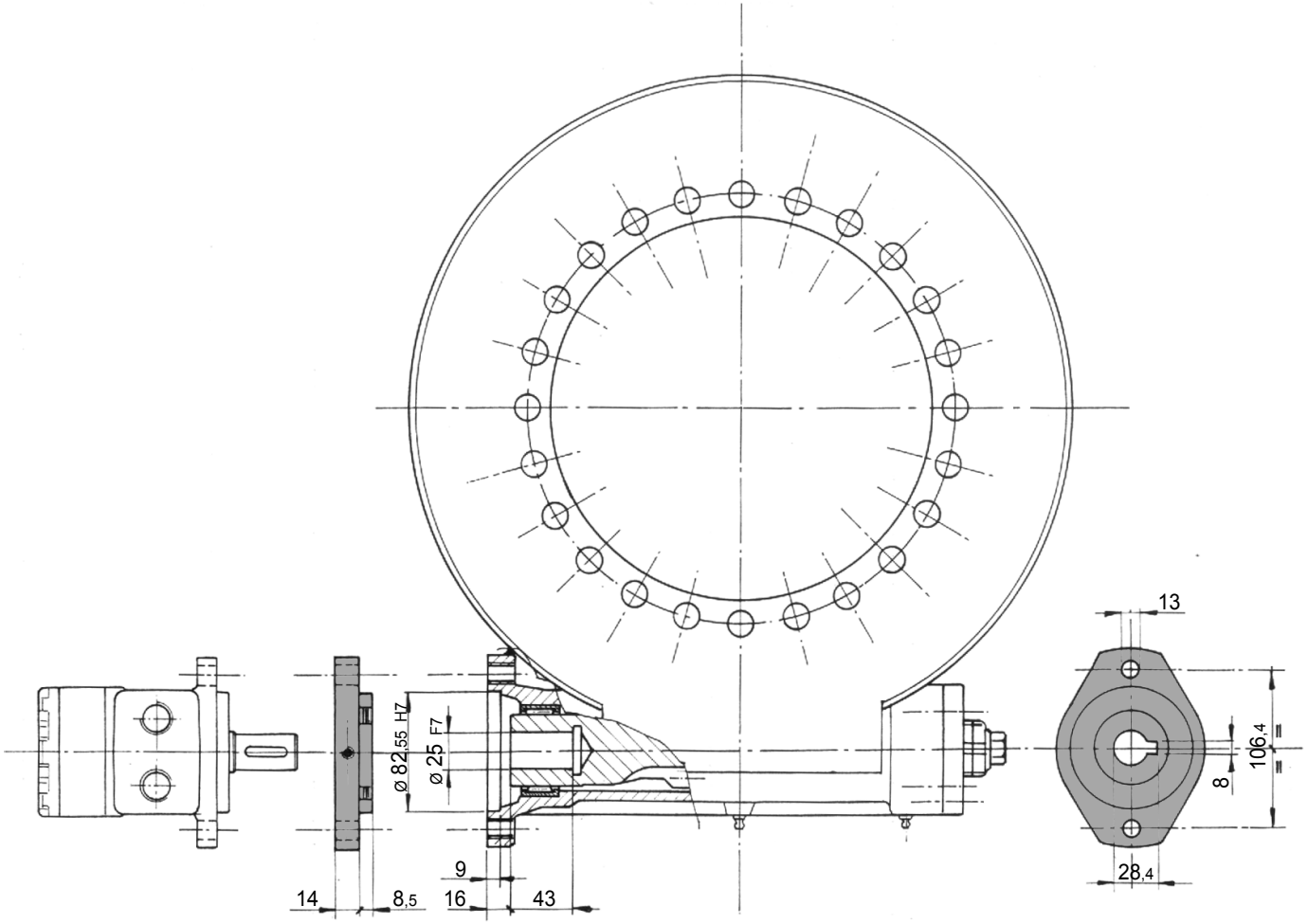

COPPIA FRENANTE - *BRAKING TORQUE*

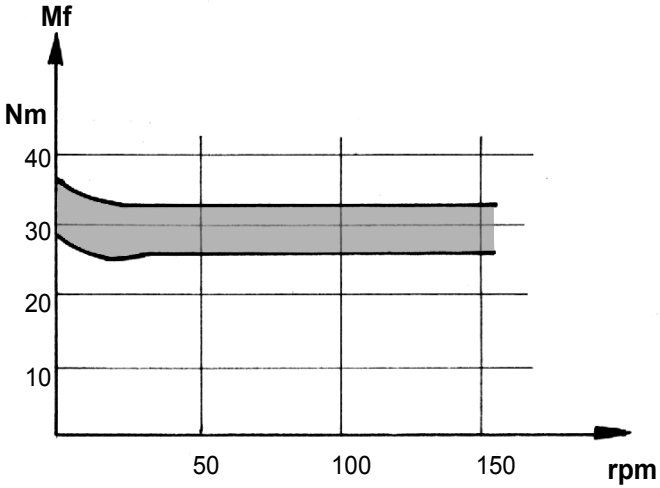

DATI TECNICI - *TECHNICAL DATA*

Coppia frenante nominale *Braking torque*	30 Nm (±15%)
Velocità max *Max. speed*	150 rpm
Lubrificazione *Lubrification*	A grasso *By grease*

Meta hydraulic 42048 Rubiera (RE)–Italy	SCHEDA TECNICA - *TECHNICAL SHEET* GRUPPO FRENO - *BRAKING UNIT* FR 00001